daas duecorock

Detail 9 - Bovendetail houten kozijn (negge 150 mm)
dubbele latei, Schaal 1:5 - Versie A - d.d. jan. 2010

RVS Spouwanker, aanbrengen volgens
opgave constructeur.

Duecorock, gemetseld in vrij verband (open stoot-
voegen, minimale overlap = 50mm)
afm. 300/400/500 x 70 x 100mm (lxbxh)

Waterkerende folie

Dubbele Duecorock geprefabriceerde latei
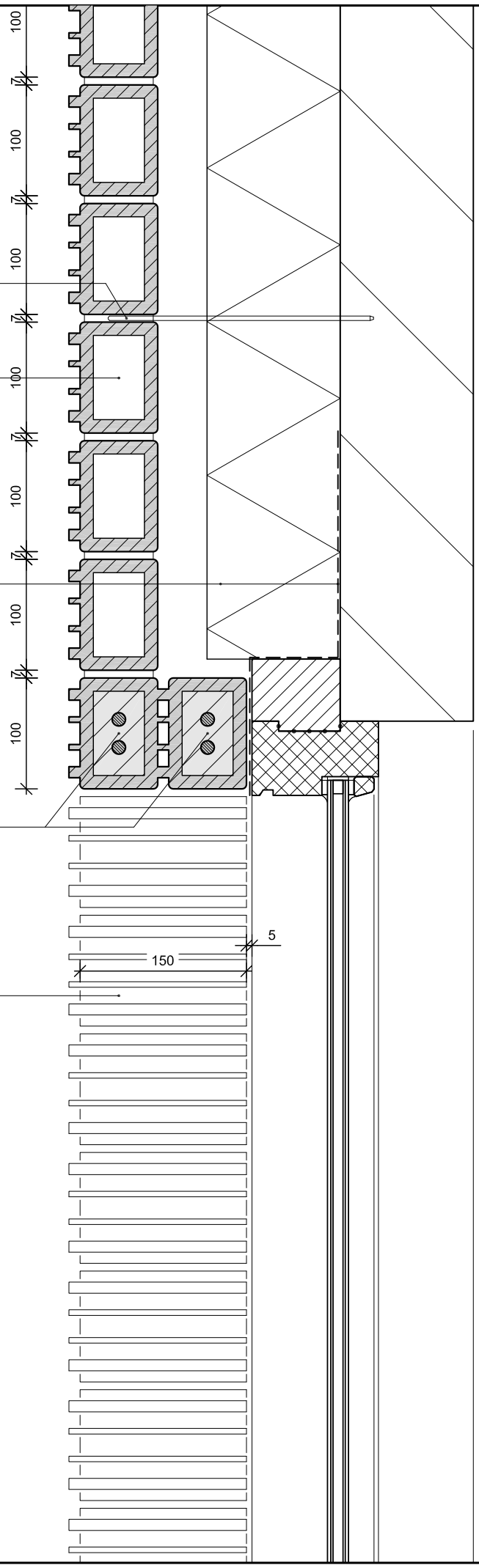
Duecorock neggesteen (150mm negge)